
Tegeldrager

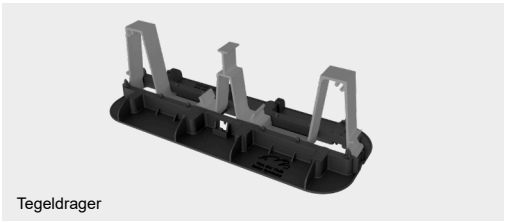
Tegeldrager

# Datasheet Tegeldrager

## Algemeen

De tegeldrager waarborgt de integriteit van het dak door de mechanische belasting gelijkmatig over het dakoppervlak te verdelen

## Technische specificaties

- Maximale ballastcapaciteit bedraagt vier ballasttegels
- Materiaal bestaande uit POM en Aluminium
- Optimale nestbaarheid en reducerende transportkosten
- Geschikt voor alle daktypes—inclusief PVC
- Eenvoudig kliksysteem

## Artikelinformatie

| Tegeldrager | Afbeelding |
|---|---|

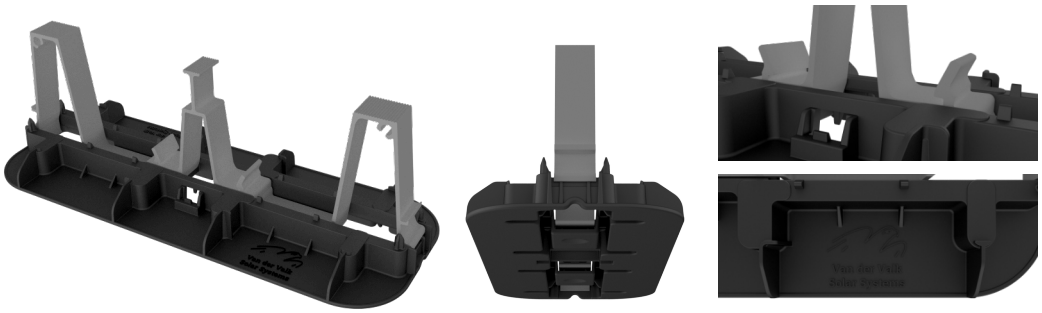

| Afmetingen |
|---|

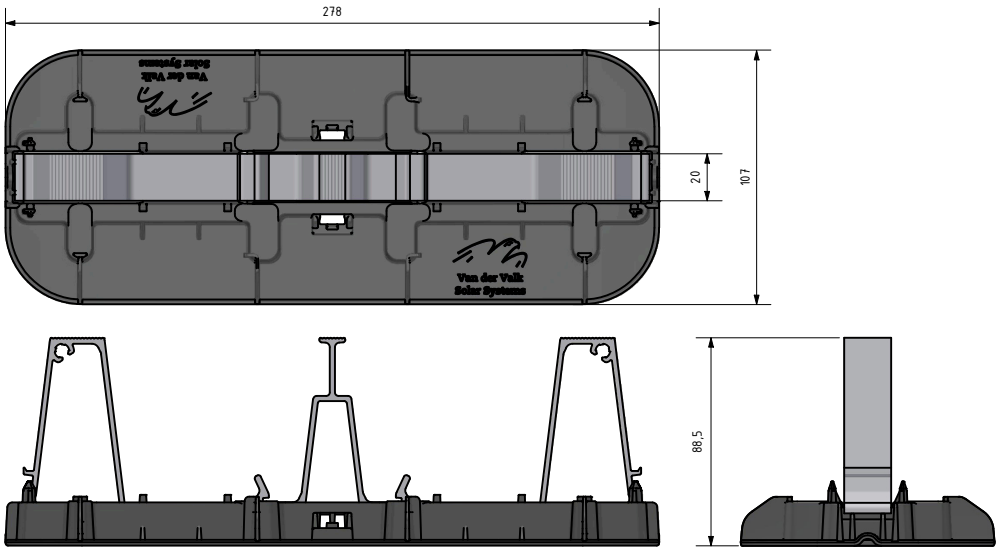


| | Tegeldrager |
|---|---|
| Artikelnummer | 729636 |
| Gewicht (kg) | 0,18 |
| Verpakkingsaantal | 50 |
| GTIN | 08719632528906 |

Van der Valk Solar Systems B.V.
Galgeweg 46, 2691 MG
's-Gravenzande, Nederland
+31 174 25 49 99
sales@valksolarsystems.nl

Valk Solar Systems UK Ltd
+44 1304 89 76 58
sales@valksolarsystems.co.uk

Valk Solar Systems Ibérica SL
+34 910 787 616
ventas@valksolarsystems.es

Valk Solar Systems Nordics AB
+46 8 55 82 86 26
sales@valksolarsystems.se

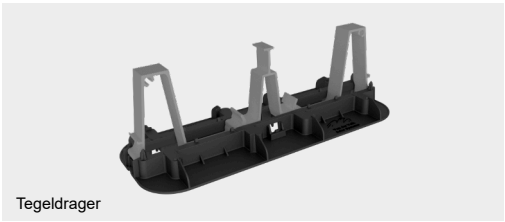
Tegeldrager

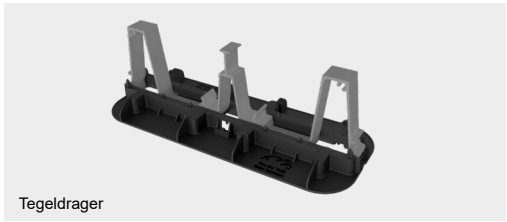
Tegeldrager

# Datasheet Tegeldrager

## Toepassing

De tegeldrager is compatibel met de volgende systemen:
- ValkPro+ Max Next Gen
- ValkPro+

## Normen

De tegeldrager is gecertificeerd conform de volgende normen en richtlijnen:
- EN 1990—Frictie test
- EN 1990—Druk test
- EN 1991-1-3
- EN 1991-1-4

## Daktypen

De tegeldrager is geschikt voor de volgende dakconstructies:
- PVC
- Bitumen
- Betonnen dak
- Betonnen tegels
- EPDM
- Dak kleding
- TPO-FPO
- Glasvezel

## Installatie methode

1

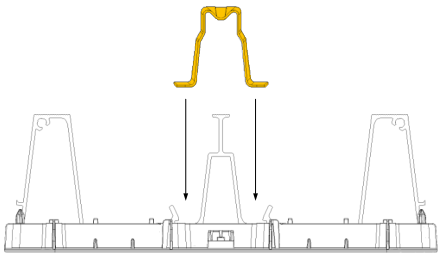

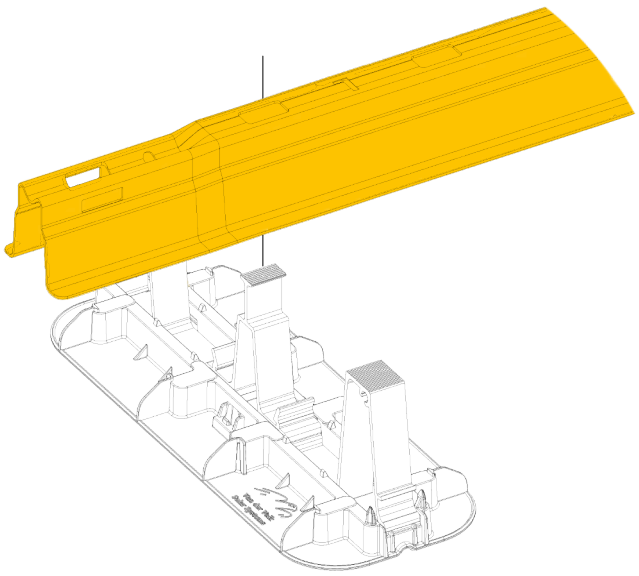


**Van der Valk Solar Systems B.V.**
Galgeweg 46, 2691 MG
's-Gravenzande, Nederland
+31 174 25 49 99
sales@valksolarsystems.nl

**Valk Solar Systems UK Ltd**
+44 1304 89 76 58
sales@valksolarsystems.co.uk

**Valk Solar Systems Ibérica SL**
+34 910 787 616
ventas@valksolarsystems.es

**Valk Solar Systems Nordics AB**
+46 8 55 82 86 26
sales@valksolarsystems.se

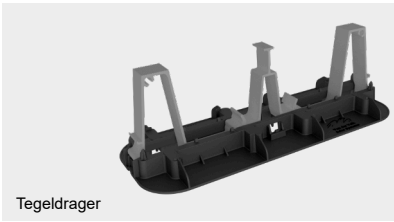
Tegeldrager

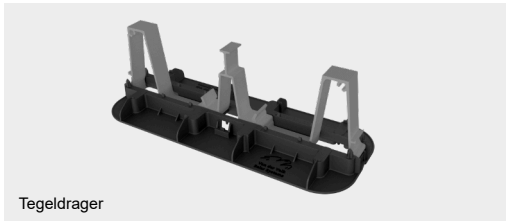
Tegeldrager

# Datasheet Tegeldrager

2

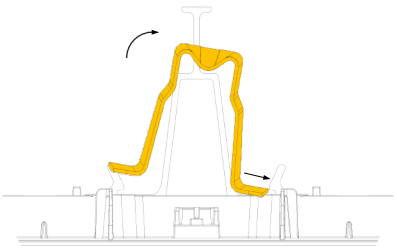

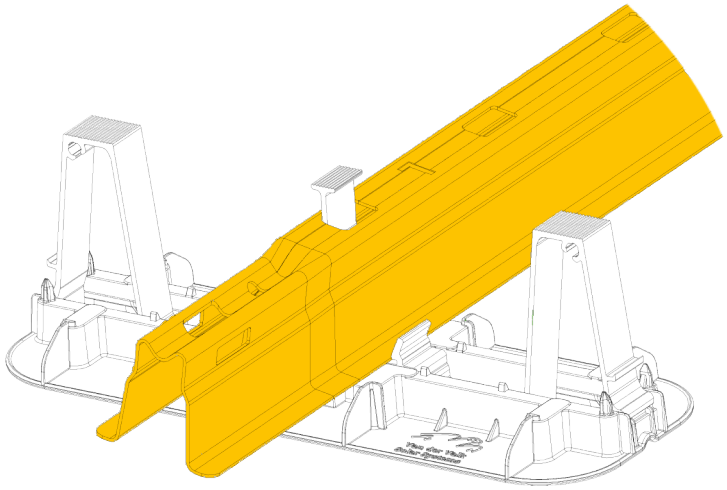

3

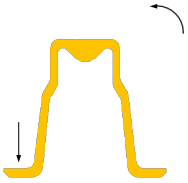

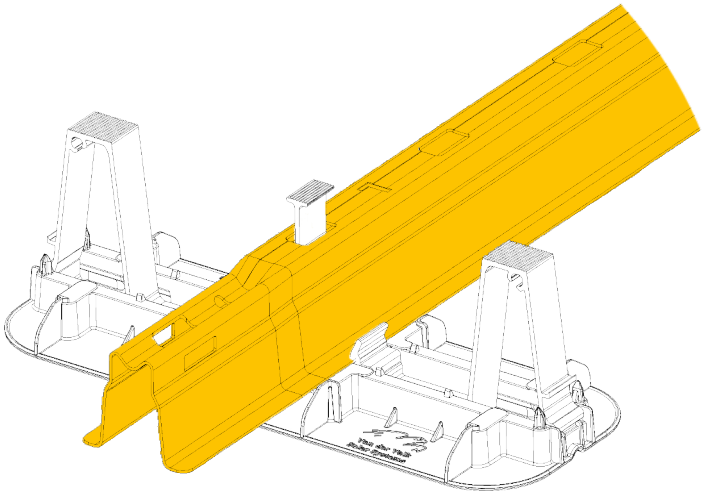


**Van der Valk Solar Systems B.V.**
Galgeweg 46, 2691 MG
's-Gravenzande, Nederland
+31 174 25 49 99
sales@valksolarsystems.nl

**Valk Solar Systems UK Ltd**
+44 1304 89 76 58
sales@valksolarsystems.co.uk

**Valk Solar Systems Ibérica SL**
+34 910 787 616
ventas@valksolarsystems.es

**Valk Solar Systems Nordics AB**
+46 8 55 82 86 26
sales@valksolarsystems.se